外型图:

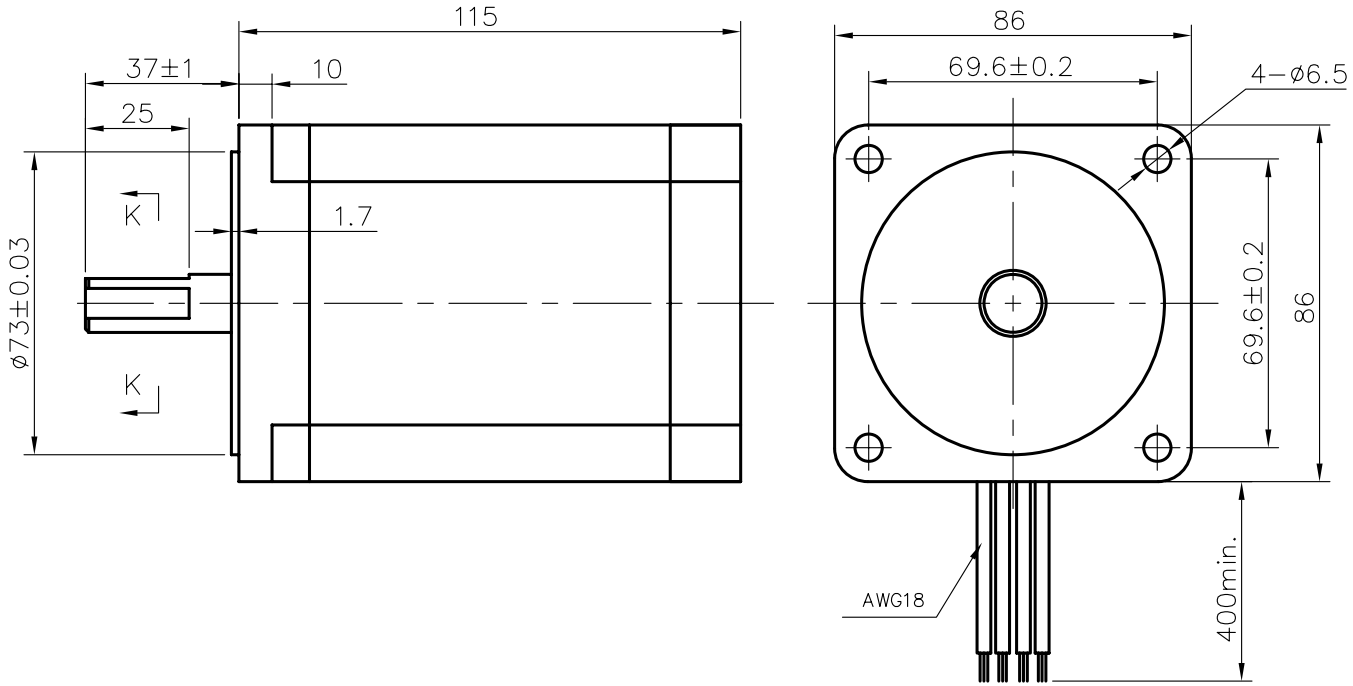

接线图:

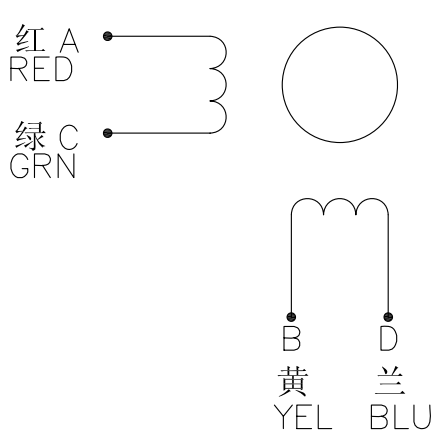

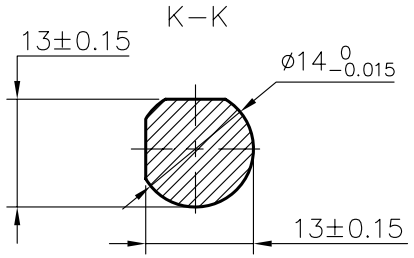

技术参数:

			Comment 备注
Phase	2		
Step Angle	1.8	deg.	
Voltage	3	V	
Current	6	A	
Resistence	0.5±10%	Ω	
Inductance	5.8±20%	mH	
Holding Torque	8.7	N.m	
Insulation Class	B		
Mass	3.8	kg	

						规格书		
标记	处数	分区	更改文件号	签名	年 月 日			86HS115-6004 (86BYGH450B-51)
设计			标准化			阶段标记	重量	比例
审核								
工艺			批准			共 张	第 张	