Dimension:
Unit=mm

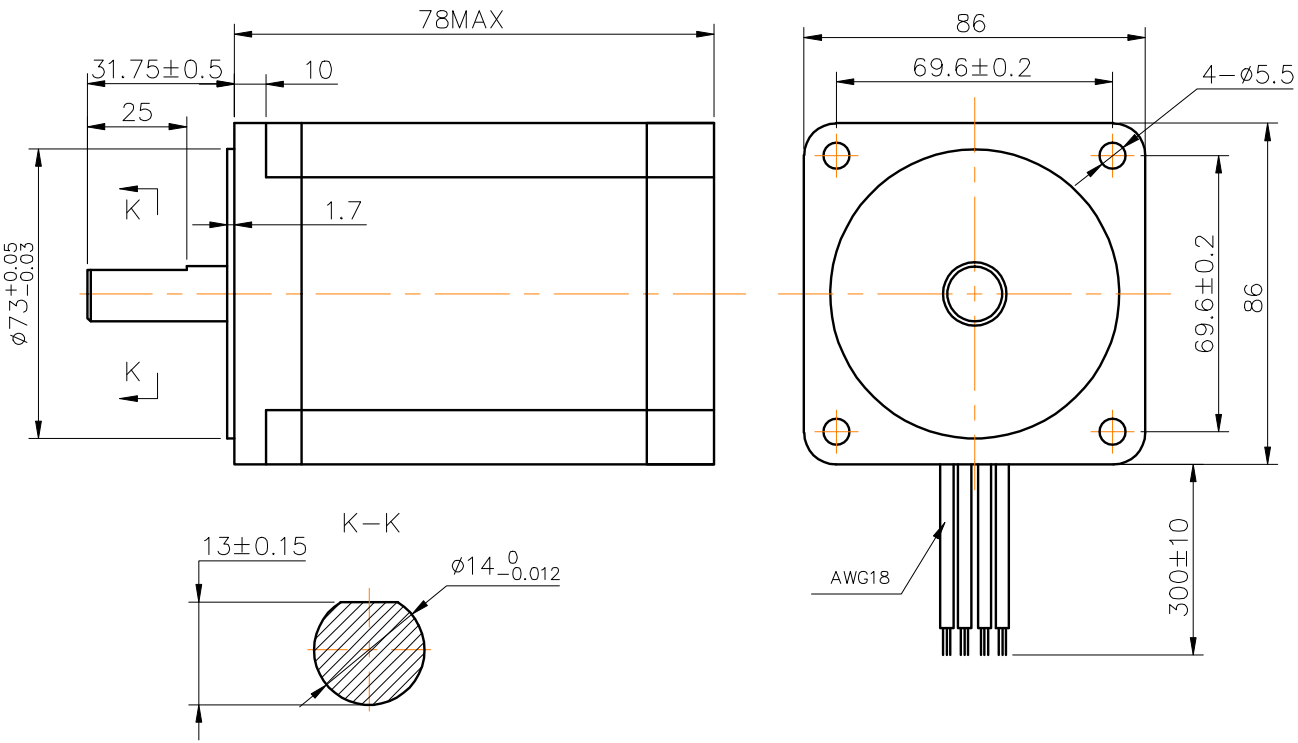

Wiring Diagram:

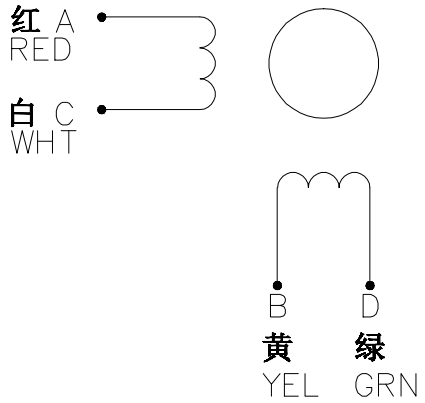

Specifications:

Phase	2	
Step Angle	1.8	deg.
Voltage	1.9	V
Current	5.5	A
Resistence	0.35±10%	Ω
Inductance	3±20%	mH
Holding Torque	4.6	N.m
Insulation Class	B	
Mass	2.55	kg

						规格书		
标记	处数	分区	更改文件号	签名	年 月 日			86HS78−5504X−03
设计			标准化			阶段标记	重量	比例
审核								
工艺			批准			共 张	第 张	